MIESTO STAVBY: TRENČÍN
KATASTRÁLNE ÚZEMIE: ZÁBLATIE
ČÍSLO PARCELY: 801/123 a 804/6

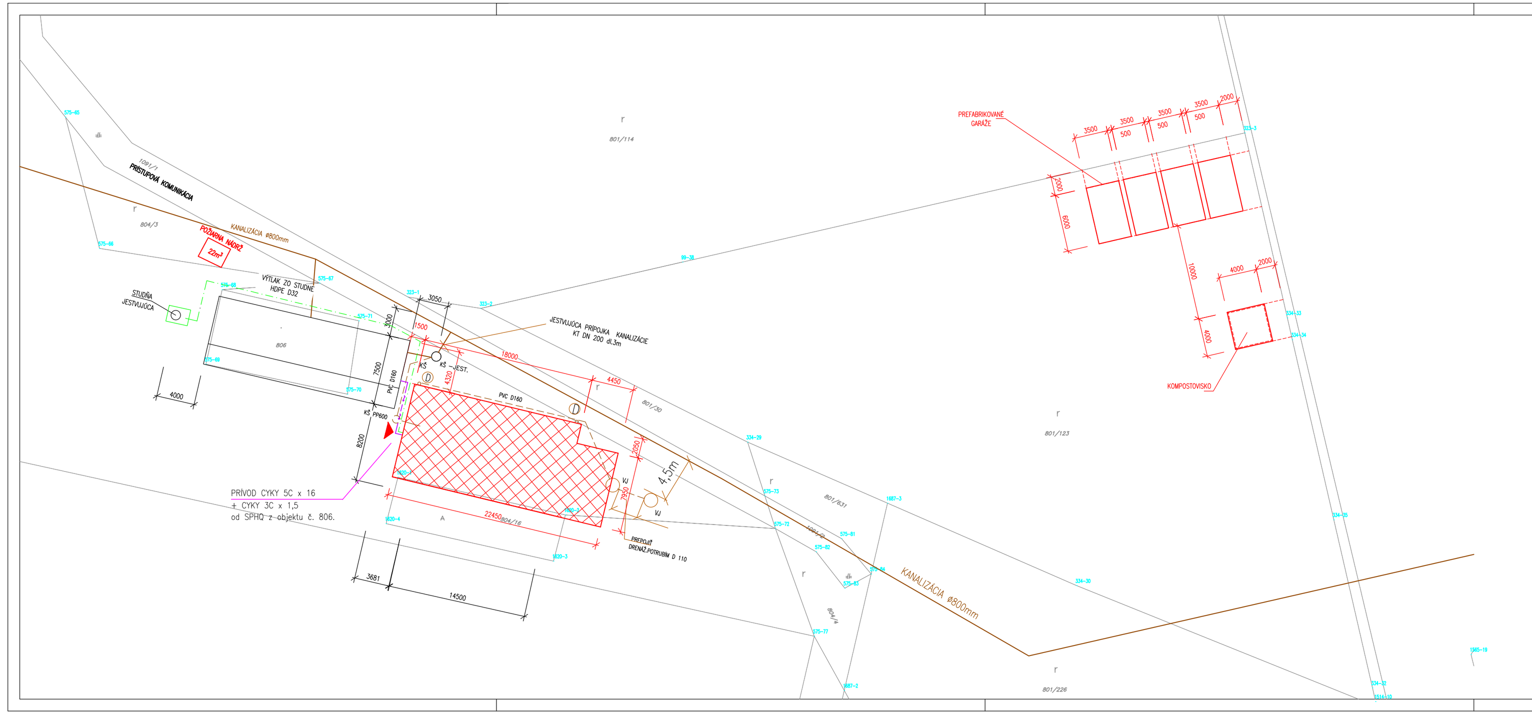

LEGENDA:

- NAVRHOVANÝ OBJEKT
- VODOVODNÁ SIEŤ
- KANALIZÁCIA SPLAŠKOVÁ
- PLYN STREDOTLAKÝ
- ELEKTRO VO

VJ VSAKOVACIA JAMA D1000
D STREŠNÝ ZVOD DN 100

POZNÁMKA:

– HLAVNÝ VSTUP

±0,000=300 MM NAD ÚROVŇOU PRILAHLÉHO OKRAJA KOMUNIKÁCIE

ZODPOVEDNÝ PROJEKTANT: ING. LADISLAV SIKORČÍN	VYPRACOVAL: ING. LADISLAV SIKORČÍN	ING. LADISLAV SIKORČÍN AUTORIZOVANÝ STAVEBNÝ INŽINIER SIBÍRSKA 10, 911 01 TRENČÍN tel.: 0905/413 214 e-mail: sikorcin@googlemail.com
INVESTOR: MESTO TRENČÍN, MIEROVÉ NÁMESTIE č.2, TRENČÍN		
STAVBA: ŠPORTOVÝ AREÁL ZÁBLATIE ŠATNE A SOCIÁLNE ZARIADENIA; MIESTO STAVBY: TRENČÍN; KATASTRÁLNE ÚZEMIE: ZÁBLATIE; ČÍSLO PARCELY: 801/123 a 804/6		FORMÁT: 4*A4; DÁTUM: 11/2020; ARCH.ČÍSLO: 23/2020
DRUH PROJEKTU: PROJEKT PRE STAVEBNÉ POVOLENIE		MIERKA: 1:250
PREDMET VÝKRESU: SITUÁCIA		ČÍSLO VÝKR.: 1

VARIANT I.

PÔDORYS
M 1:50

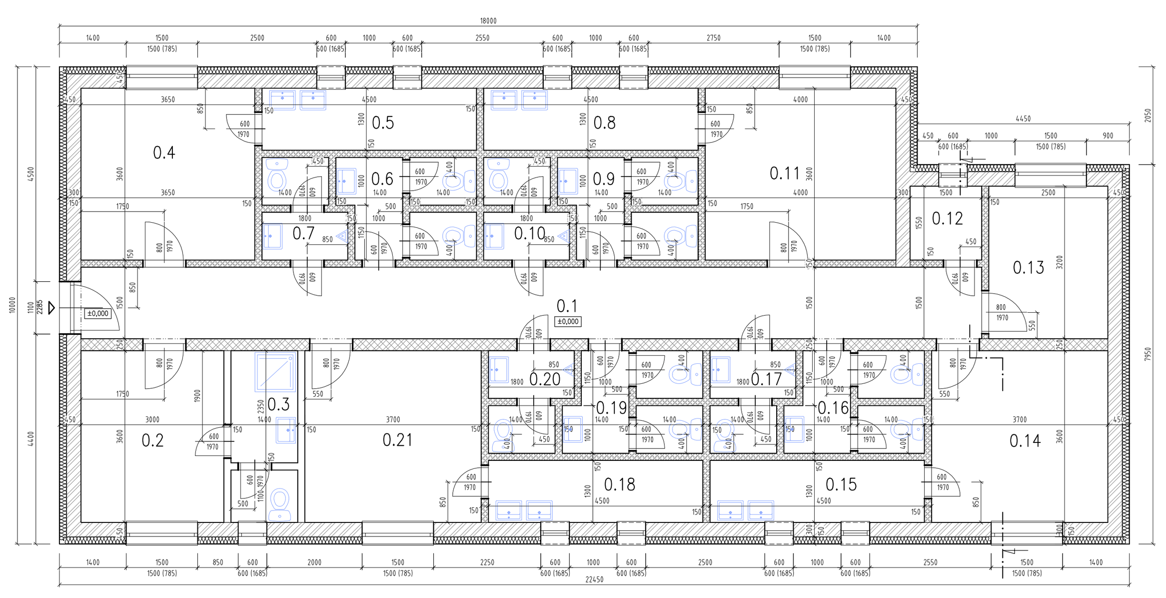

LEGENDA MIESTNOSTÍ A ÚPRAV POVRCHOV

OZNAČ	ÚČEL MIESTNOSTI	PLOCHA (m²)	PODLAHA	STENY	STROP
0.1	CHODBA	28,35	KERAMICKÁ DLAŽBA	VÁPENNOCEMENTOVÁ OMIETKA	VÁPENNOCEMENTOVÁ OMIETKA
0.2	ŠATŇA -rozhodca	10,80	KERAMICKÁ DLAŽBA	VÁPENNOCEMENTOVÁ OMIETKA	VÁPENNOCEMENTOVÁ OMIETKA
0.3	soc.zar.-rozhodca	05,04	KERAMICKÁ DLAŽBA	VÁPENNOCEMENTOVÁ OMIETKA	VÁPENNOCEMENTOVÁ OMIETKA
0.4	ŠATŇA	13,14	KERAMICKÁ DLAŽBA	VÁPENNOCEMENTOVÁ OMIETKA	VÁPENNOCEMENTOVÁ OMIETKA
0.5	SPRCHA	05,85	KERAMICKÁ DLAŽBA	VÁPENNOCEMENTOVÁ OMIETKA	VÁPENNOCEMENTOVÁ OMIETKA
0.6	WC - ženy	05,35	KERAMICKÁ DLAŽBA	VÁPENNOCEMENTOVÁ OMIETKA	VÁPENNOCEMENTOVÁ OMIETKA
0.7	WC - muži	03,20	KERAMICKÁ DLAŽBA	VÁPENNOCEMENTOVÁ OMIETKA	VÁPENNOCEMENTOVÁ OMIETKA
0.8	SPRCHA	05,85	KERAMICKÁ DLAŽBA	VÁPENNOCEMENTOVÁ OMIETKA	VÁPENNOCEMENTOVÁ OMIETKA
0.9	WC - ženy	05,35	KERAMICKÁ DLAŽBA	VÁPENNOCEMENTOVÁ OMIETKA	VÁPENNOCEMENTOVÁ OMIETKA
0.10	WC - muži	03,20	KERAMICKÁ DLAŽBA	VÁPENNOCEMENTOVÁ OMIETKA	VÁPENNOCEMENTOVÁ OMIETKA
0.11	ŠATŇA	14,40	KERAMICKÁ DLAŽBA	VÁPENNOCEMENTOVÁ OMIETKA	VÁPENNOCEMENTOVÁ OMIETKA
0.12	UPRAT.MIESTNOSŤ	02,33	KERAMICKÁ DLAŽBA	VÁPENNOCEMENTOVÁ OMIETKA	VÁPENNOCEMENTOVÁ OMIETKA
0.13	SKLAD	08,00	KERAMICKÁ DLAŽBA	VÁPENNOCEMENTOVÁ OMIETKA	VÁPENNOCEMENTOVÁ OMIETKA
0.14	ŠATŇA	13,32	KERAMICKÁ DLAŽBA	VÁPENNOCEMENTOVÁ OMIETKA	VÁPENNOCEMENTOVÁ OMIETKA
0.15	SPRCHA	05,85	KERAMICKÁ DLAŽBA	VÁPENNOCEMENTOVÁ OMIETKA	VÁPENNOCEMENTOVÁ OMIETKA
0.16	WC - ženy	05,35	KERAMICKÁ DLAŽBA	VÁPENNOCEMENTOVÁ OMIETKA	VÁPENNOCEMENTOVÁ OMIETKA
0.17	WC - muži	03,20	KERAMICKÁ DLAŽBA	VÁPENNOCEMENTOVÁ OMIETKA	VÁPENNOCEMENTOVÁ OMIETKA
0.18	SPRCHA	05,85	KERAMICKÁ DLAŽBA	VÁPENNOCEMENTOVÁ OMIETKA	VÁPENNOCEMENTOVÁ OMIETKA
0.19	SPRCHA	05,35	KERAMICKÁ DLAŽBA	VÁPENNOCEMENTOVÁ OMIETKA	VÁPENNOCEMENTOVÁ OMIETKA
0.20	WC - muži	03,20	KERAMICKÁ DLAŽBA	VÁPENNOCEMENTOVÁ OMIETKA	VÁPENNOCEMENTOVÁ OMIETKA
0.21	ŠATŇA	13,32	KERAMICKÁ DLAŽBA	VÁPENNOCEMENTOVÁ OMIETKA	VÁPENNOCEMENTOVÁ OMIETKA
	SPOLU	166,30			

LEGENDA MATERIÁLOV

- MURIVO Z TVÁRNIC HELUZ HR. 300 MM, P2-500
- MURIVO Z TVÁRNIC HELUZ HR. 250 MM, P2-500
- PRIEČKY Z TVÁRNIC HELUZ HR. 100 MM a 150MM
- TEPELNÁ IZOLÁCIA hr.150mm

POZNÁMKA:

– HLAVNÝ VSTUP

±0,000=300 MM NAD ÚROVŇOU PRILAHLÉHO OKRAJA KOMUNIKÁCIE
ZODPOVEDNÝ PROJEKTANT: ING. LADISLAV SIKORČÍN VYPRACOVAL: ING. LADISLAV SIKORČÍN
INVESTOR: MESTO TRENČÍN, MIEROVÉ NÁMESTIE č.2, TRENČÍN
STAVBA: ŠPORTOVÝ AREÁL ZÁBLATIE ŠATNE A SOCIÁLNE ZARIADENIA
MIESTO STAVBY: TRENČÍN KATASTRÁLNE ÚZEMIE: ZÁBLATIE ČÍSLO PARCELY: 801/123 a 804/6
FORMÁT: 4*A4 DÁTUM: 11/2020 ARCH.ČÍSLO: 23/2020
DRUH PROJEKTU: PROJEKT PRE STAVEBNÉ POVOLENIE
MIERKA: 1:50
PREDMET VÝKRESU: PÔDORYS
ČÍSLO VÝKR.: 2

PÔDORYS – ZÁKLADY
M 1:50

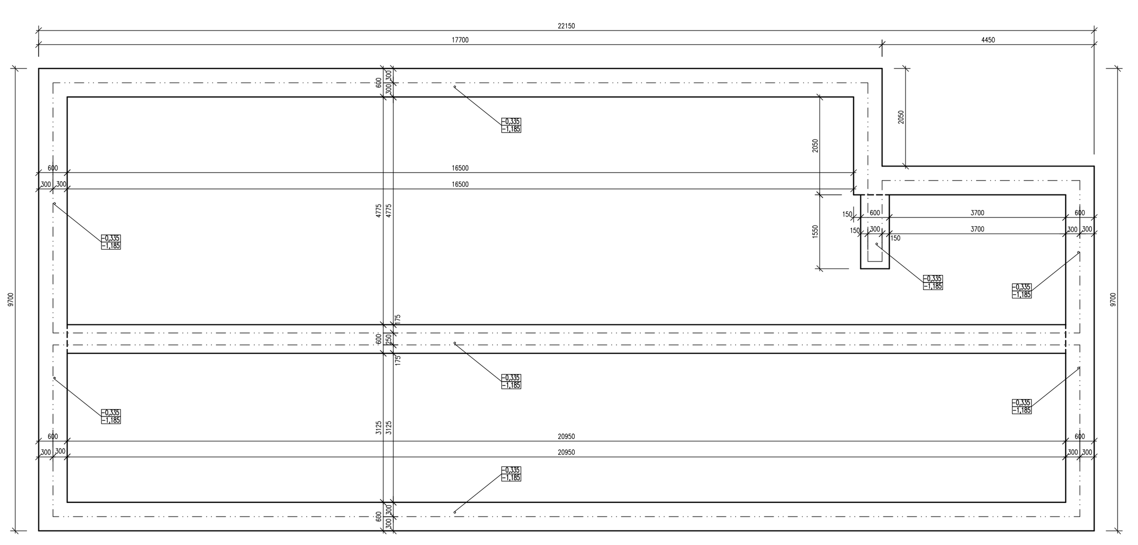

POZNÁMKA:

±0,000=300 MM NAD ÚROVŇOU PRILAHLÉHO OKRAJA KOMUNIKÁCIE
ZODPOVEDNÝ PROJEKTANT: ING. LADISLAV SIKORČÍN VYPRACOVAL: ING. LADISLAV SIKORČÍN
INVESTOR: MESTO TRENČÍN, MIEROVÉ NÁMESTIE č.2, TRENČÍN
STAVBA: ŠPORTOVÝ AREÁL ZÁBLATIE ŠATNE A SOCIÁLNE ZARIADENIA
MIESTO STAVBY: TRENČÍN KATASTRÁLNE ÚZEMIE: ZÁBLATIE ČÍSLO PARCELY: 801/123 a 804/6
FORMÁT: 4*A4 DÁTUM: 11/2020 ARCH.ČÍSLO: 23/2020
DRUH PROJEKTU: PROJEKT PRE STAVEBNÉ POVOLENIE
MIERKA: 1:50
PREDMET VÝKRESU: ZÁKLADY
ČÍSLO VÝKR.: 3

REZ
M 1:50

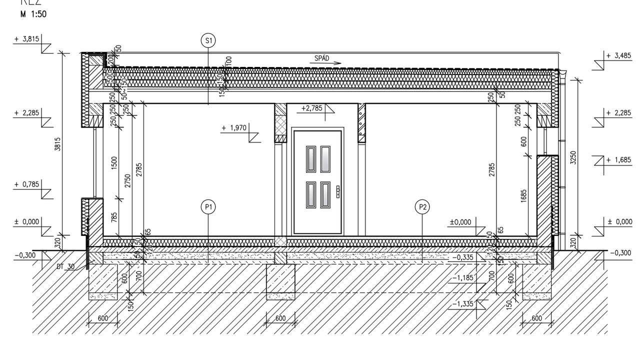

LEGENDA MATERIÁLOV

- MURIVO Z TVÁRNIC HELUZ HR. 300 MM, P2-500
- MURIVO Z TVÁRNIC HELUZ HR. 250 MM, P2-500
- PRIEČKY Z TVÁRNIC HELUZ HR. 100 MM a 150MM
- TEPELNÁ IZOLÁCIA hr.150mm
- PROSTÝ BETÓN
- BETÓN S VÝSTUŽOU
- HYDROIZOLÁCIA
- PODSYP – ŠTRKOPIESOK
- RASTLÝ TERÉN

SKLADBY PODLÁH A STRECHY:

P1
- KERAMICKÁ DLAŽBA hr. 8mm
- LEPIDLO hr. 2mm
- ANHYDRITOVÝ POTER hr. 55mm
- SEPARAČNÁ VRSTVA PE FÓLIA
- IZOLÁCIA NOBASIL PTN hr. 150mm
- HYDROIZOLÁCIA FOALBYT / NATAVIŤ hr. 5mm
- PODKLADOVÝ BETÓN B15 + KARI ROHOŽ ⌀8/150/150 PRI SPODNOM OKRAJI hr. 120mm
- ZHUTNENÝ ŠTRKOVÝ NÁSYP hr. 150mm

P2
- KERAMICKÁ DLAŽBA hr. 8mm
- LEPIDLO hr. 2mm
- PRUŽNÁ HYDROIZOLAČNÁ HMOTA VYTIAHNUTÁ DO STENY (V MIESTE SPRCHOVÉHO KÚTU DO VÝŠKY 2m)
- ANHYDRITOVÝ POTER hr. 53mm
- SEPARAČNÁ VRSTVA PE FÓLIA
- IZOLÁCIA NOBASIL PTN hr. 150mm
- HYDROIZOLÁCIA FOALBYT / NATAVIŤ hr. 5mm
- PODKLADOVÝ BETÓN B15 + KARI ROHOŽ ⌀8/150/150 PRI SPODNOM OKRAJI hr. 120mm
- ZHUTNENÝ ŠTRKOVÝ NÁSYP hr. 150mm

S1
- POVLAKOVÁ HYDROIZOLÁCIA (PIB, mPVC, TPO, FPO aj.) MECHANICKY KOTVENÁ
- TEPELNOIZOLAČNÁ VRSTVA XPS hr. 100mm
- TEPELNOIZOLAČNÁ VRSTVA EPS 2xhr. 150mm
- PAROTESNÁ ZÁBRANA
- PENETRAČNÝ NÁTER
- SPÁDOVÁ BETÓNOVÁ DOSKA
- STROP PRESCOT hr.250mm +50mm

POZNÁMKA:

±0,000= 300 MM NAD ÚROVŇOU PRILAHLÉHO OKRAJA KOMUNIKÁCIE

ZODPOVEDNÝ PROJEKTANT: ING. LADISLAV SIKORČÍN VYPRACOVAL: ING. LADISLAV SIKORČÍN
INVESTOR: MESTO TRENČÍN, MIEROVÉ NÁMESTIE č.2, TRENČÍN
STAVBA: ŠPORTOVÝ AREÁL ZÁBLATIE ŠATNE A SOCIÁLNE ZARIADENIA
MIESTO STAVBY: TRENČÍN KATASTRÁLNE ÚZEMIE: ZÁBLATIE ČÍSLO PARCELY: 801/123 a 804/6
FORMÁT: 2*A4 DÁTUM: 11/2020 ARCH.ČÍSLO: 23/2020
DRUH PROJEKTU: PROJEKT PRE STAVEBNÉ POVOLENIE
MIERKA: 1:50
PREDMET VÝKRESU: REZ
ČÍSLO VÝKR.: 4

POHLAD "PRAVÝ"
M 1:50

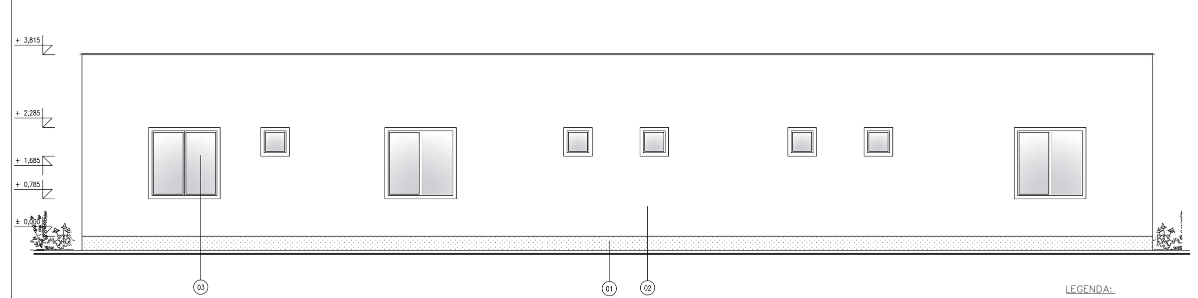

POHLAD "ČELNÝ"
M 1:50

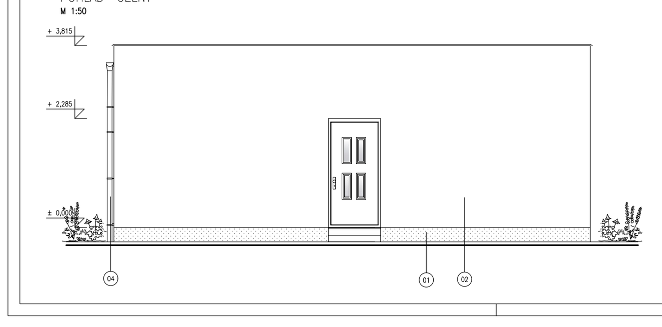

LEGENDA:

01 – KONTAKTNÉ ZATEPLENIE POLYSTYRÉN XPS HR.150 MM + MATRAMONT
02 – KONTAKTNÉ ZATEPLENIE POLYSTYRÉN EPS HR.150 MM + SILIKÁTOVÁ OMIETKA
03 – PLASTOVÉ OKNÁ A DVERE BIELE S IZOLAČNÝM TROJSKLOM
04 – KLAMPIARSKE PRVKY – POZINKOVANÝ PLECH S POVRCHOVOU ÚPRAVOU

POZNÁMKA:

±0,000=300 MM NAD ÚROVŇOU PRILAHLÉHO OKRAJA KOMUNIKÁCIE
ZODPOVEDNÝ PROJEKTANT: ING. LADISLAV SIKORČÍN VYPRACOVAL: ING. LADISLAV SIKORČÍN
INVESTOR: MESTO TRENČÍN, MIEROVÉ NÁMESTIE č.2, TRENČÍN
STAVBA: ŠPORTOVÝ AREÁL ZÁBLATIE ŠATNE A SOCIÁLNE ZARIADENIA
MIESTO STAVBY: TRENČÍN KATASTRÁLNE ÚZEMIE: ZÁBLATIE ČÍSLO PARCELY: 801/123 a 804/6
FORMÁT: 3*A4 DÁTUM: 11/2020 ARCH.ČÍSLO: 23/2020
DRUH PROJEKTU: PROJEKT PRE STAVEBNÉ POVOLENIE
MIERKA: 1:50
PREDMET VÝKRESU: POHLAD "ČELNÝ" + "PRAVÝ" – NAVRH. STAV
ČÍSLO VÝKR.: 5

POHLAD "LAVÝ"
M 1:50

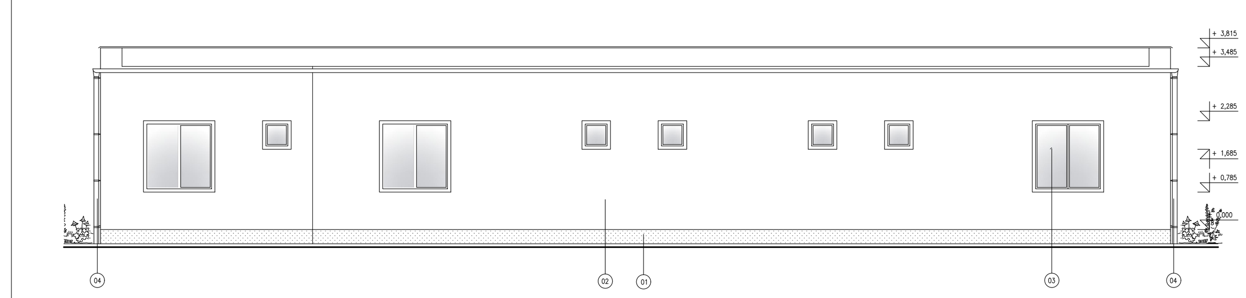

POHLAD "ZADNÝ"
M 1:50

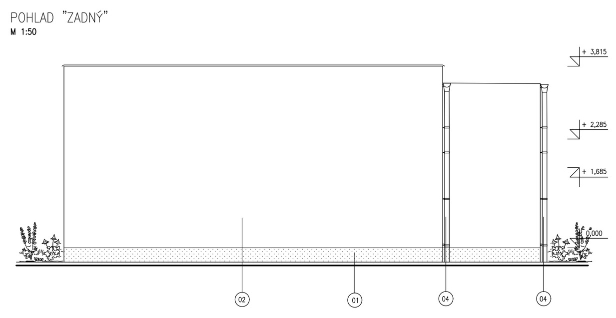

LEGENDA:
01 – KONTAKTNÉ ZATEPLENIE POLYSTYRÉN XPS HR.150 MM + MATRAMONT
02 – KONTAKTNÉ ZATEPLENIE POLYSTYRÉN EPS HR.150 MM + SILIKÁTOVÁ OMIETKA
03 – PLASTOVÉ OKNÁ A DVERE BIELE S IZOLAČNÝM TROJSKLOM
04 – KLAMPIARSKE PRVKY – POZINKOVANÝ PLECH S POVRCHOVOU ÚPRAVOU

POZNÁMKA:

±0,000=300 MM NAD ÚROVŇOU PRILAHLÉHO OKRAJA KOMUNIKÁCIE
ZODPOVEDNÝ PROJEKTANT: ING. LADISLAV SIKORČÍN VYPRACOVAL: ING. LADISLAV SIKORČÍN
INVESTOR: MESTO TRENČÍN, MIEROVÉ NÁMESTIE č.2, TRENČÍN
STAVBA: ŠPORTOVÝ AREÁL ZÁBLATIE ŠATNE A SOCIÁLNE ZARIADENIA
MIESTO STAVBY: TRENČÍN KATASTRÁLNE ÚZEMIE: ZÁBLATIE ČÍSLO PARCELY: 801/123 a 804/6
FORMÁT: 3*A4 DÁTUM: 11/2020 ARCH.ČÍSLO: 23/2020
DRUH PROJEKTU: PROJEKT PRE STAVEBNÉ POVOLENIE
MIERKA: 1:50
PREDMET VÝKRESU: POHLAD "ZADNÝ" + "ĽAVÝ" – NAVRH. STAV
ČÍSLO VÝKR.: 6

STRECHA
M 1:50

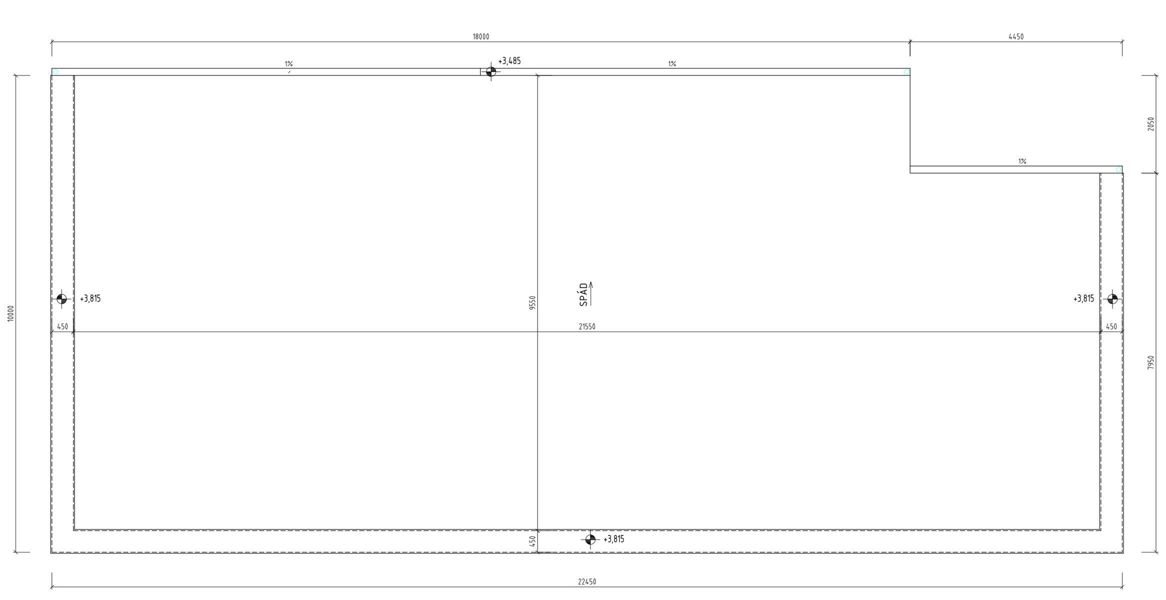

POZNÁMKA:

±0,000=300 MM NAD ÚROVŇOU PRILAHLÉHO OKRAJA KOMUNIKÁCIE
ZODPOVEDNÝ PROJEKTANT: ING. LADISLAV SIKORČÍN VYPRACOVAL: ING. LADISLAV SIKORČÍN
INVESTOR: MESTO TRENČÍN, MIEROVÉ NÁMESTIE č.2, TRENČÍN
STAVBA: ŠPORTOVÝ AREÁL ZÁBLATIE ŠATNE A SOCIÁLNE ZARIADENIA
MIESTO STAVBY: TRENČÍN KATASTRÁLNE ÚZEMIE: ZÁBLATIE ČÍSLO PARCELY: 801/123 a 804/6
FORMÁT: 4*A4 DÁTUM: 11/2020 ARCH.ČÍSLO: 23/2020
DRUH PROJEKTU: PROJEKT PRE STAVEBNÉ POVOLENIE
MIERKA: 1:50
PREDMET VÝKRESU: STRECHA
ČÍSLO VÝKR.: 7